令和5年度　神戸市中学校春季バレーボール大会（男子）
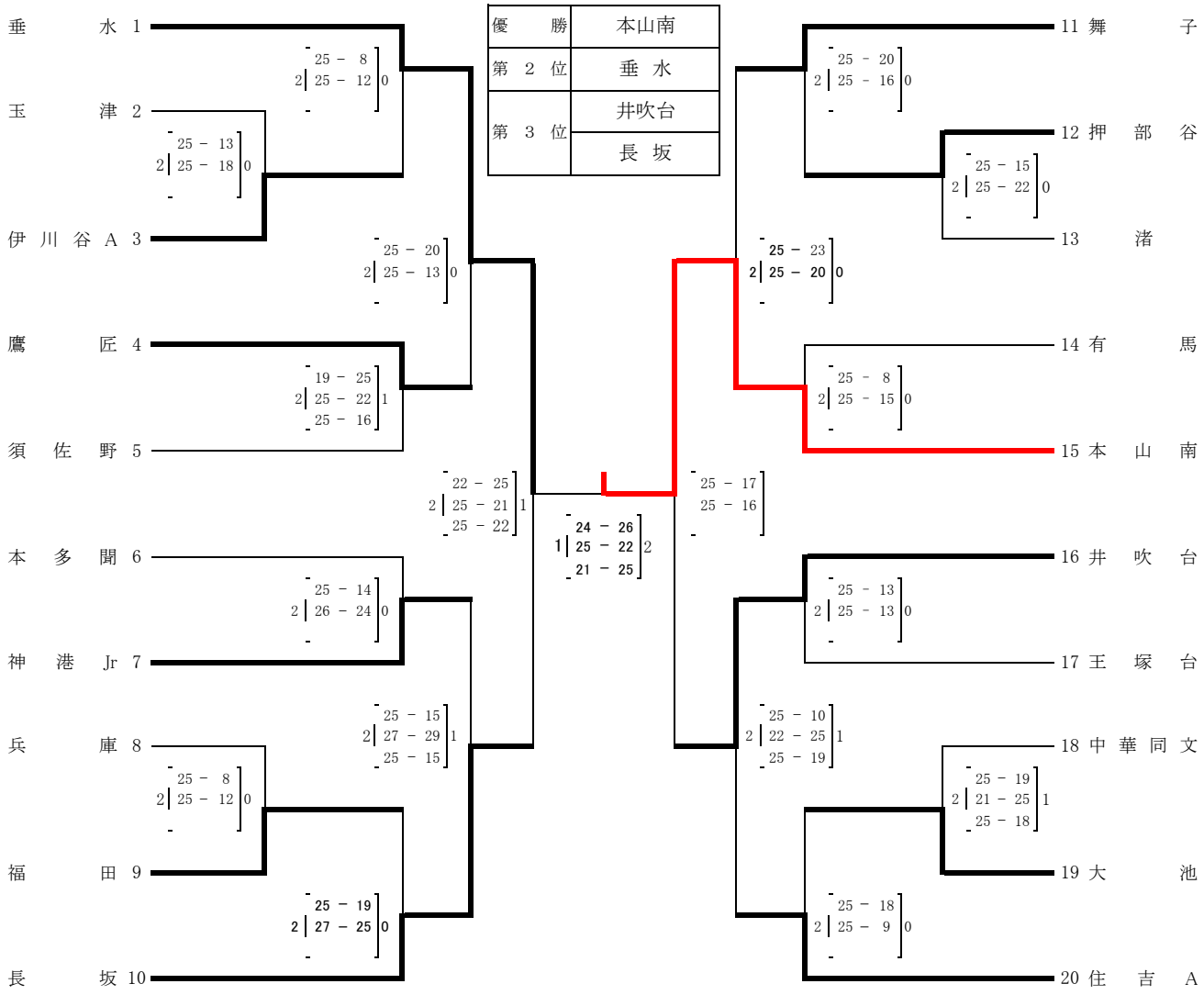
優　　勝	本山南
第　2　位	垂　水
第　3　位	井吹台
	長　坂