令和4年度　神戸市中学校新人バレーボール大会（男子）
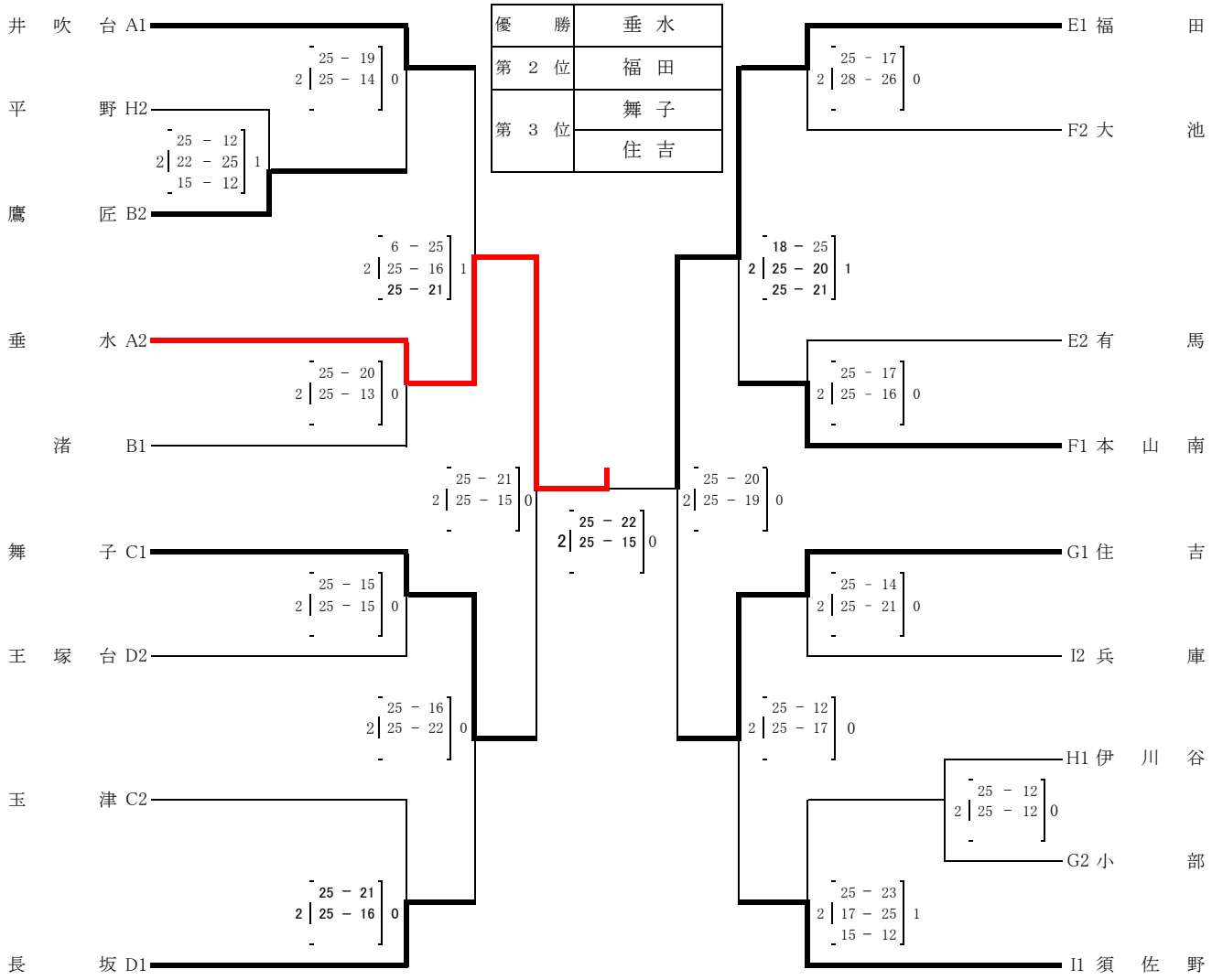
優　勝	垂　水
第　2　位	福　田
第　3　位	舞　子
	住　吉