令和4年度　神戸市中学校総合体育大会（女子）
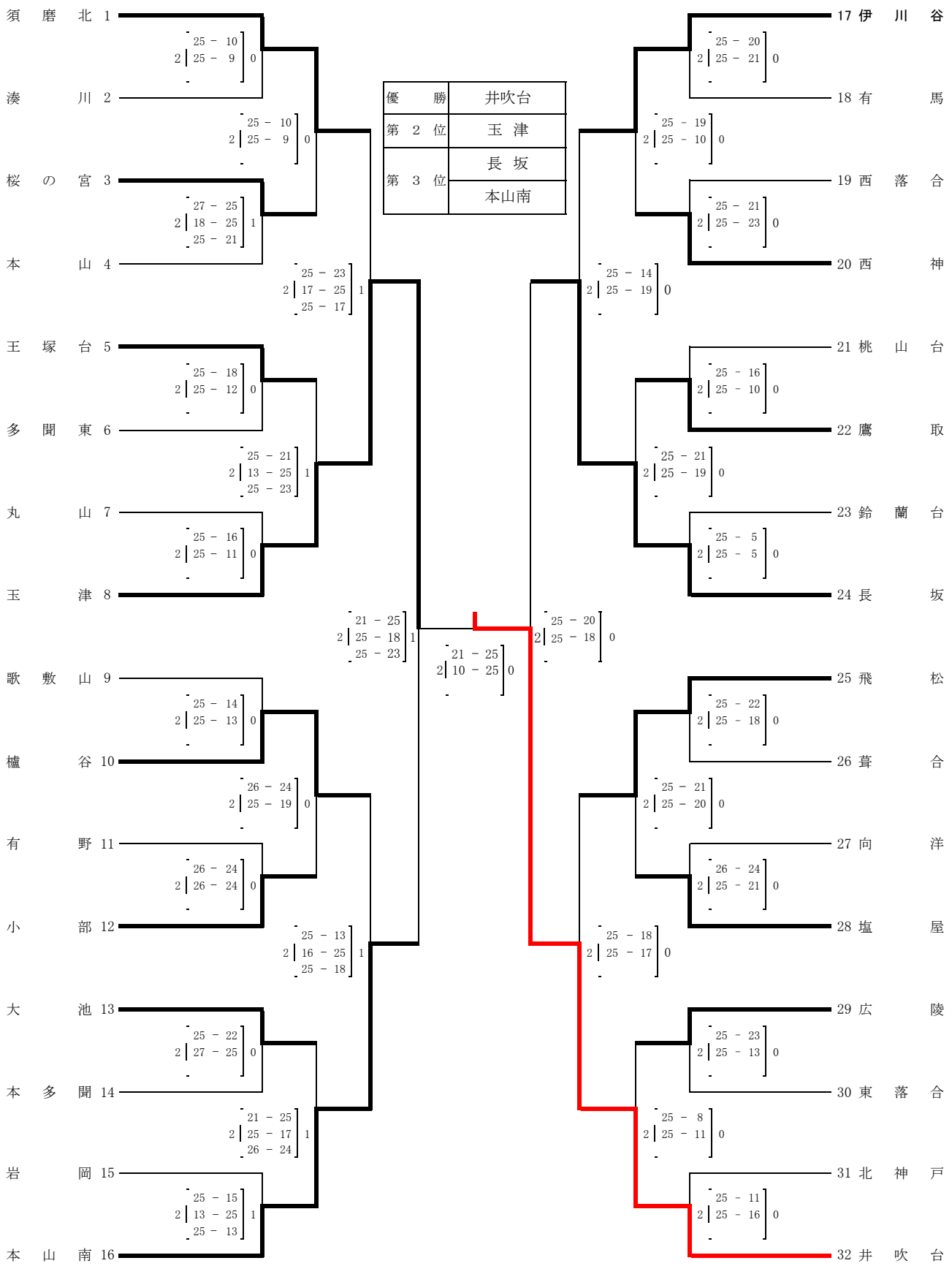
優　　勝	井吹台
第 2 位	玉 津
第 3 位	長 坂
	本山南