令和4年度　神戸市中学校春季バレーボール大会（男子）
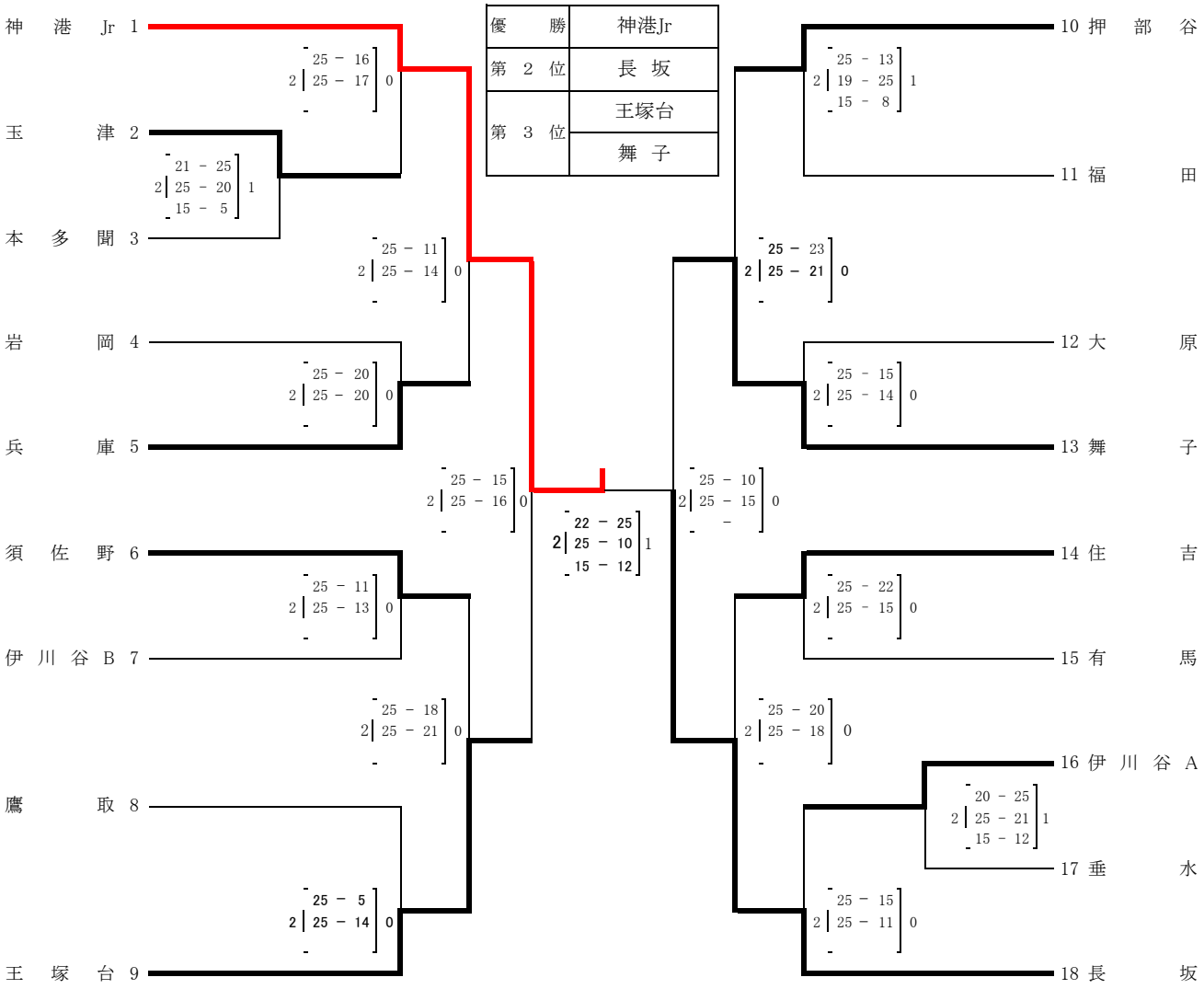
優　　勝	神港Jr
第　2　位	長　坂
第　3　位	王塚台
	舞　子