第61回　神戸市中学校総合体育大会　バレーボール競技の部（女子）

令和 3年 7月10･11･17日

優勝	長坂中学校
第2位	西神中学校
第3位	太山寺中学校
	淡河中学校

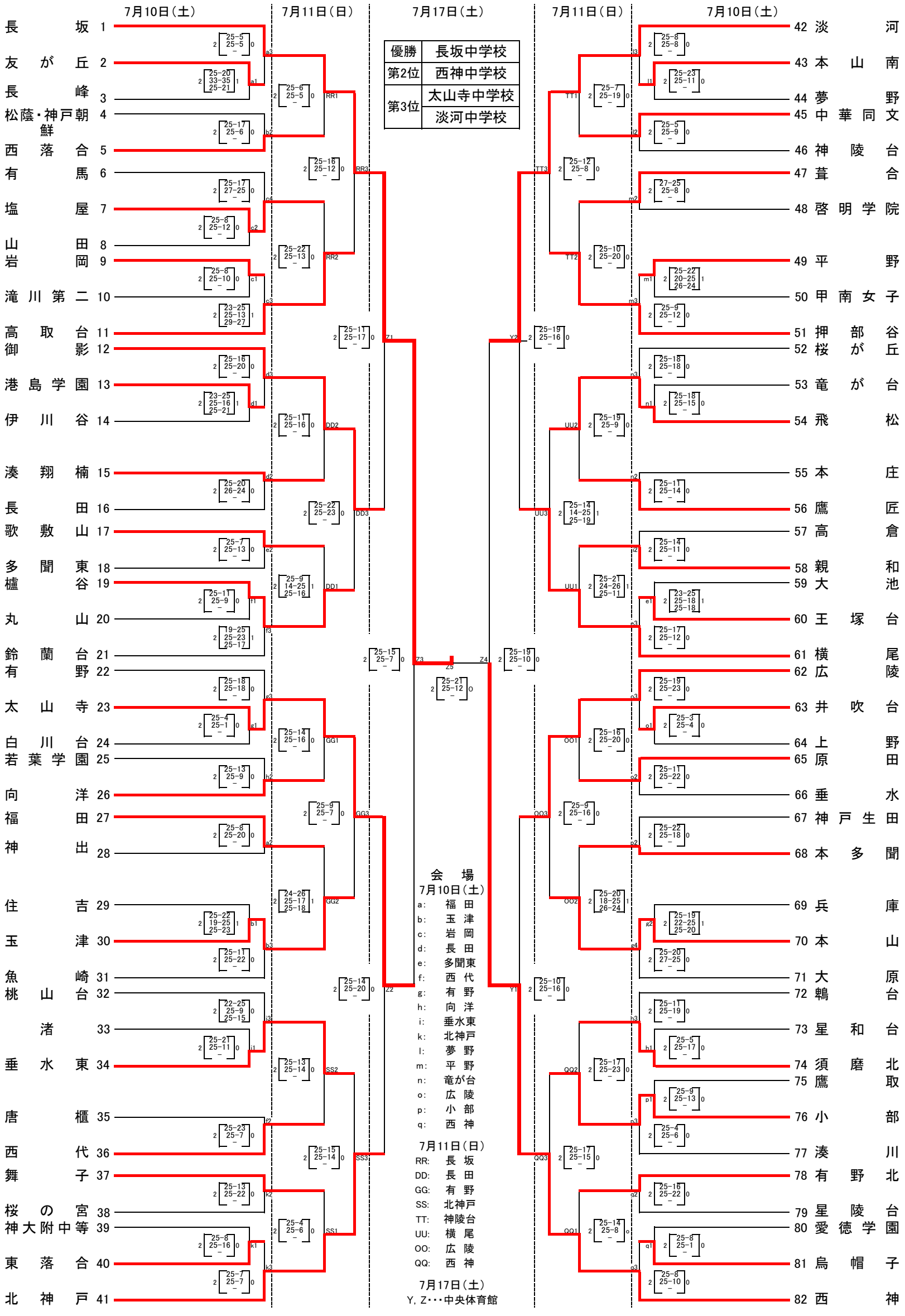

会場

7月10日（土）

a: 福田
b: 玉津
c: 岩岡
d: 長田
e: 多聞東
f: 西代
g: 有野
h: 向洋
i: 垂水東
k: 北神戸
l: 夢野
m: 平野
n: 竜が台
o: 広陵
p: 小部
q: 西神

7月11日（日）

RR: 長坂
DD: 長田
GG: 有野
SS: 北神戸
TT: 神陵台
UU: 横尾
OO: 広陵
QQ: 西神

7月17日（土）

Y, Z･･･中央体育館