令和元年度　兵庫県中学校　バレーボール男女優勝大会

【女子組み合わせ】　　豊岡市総合体育館（A,B,C,Dコート）

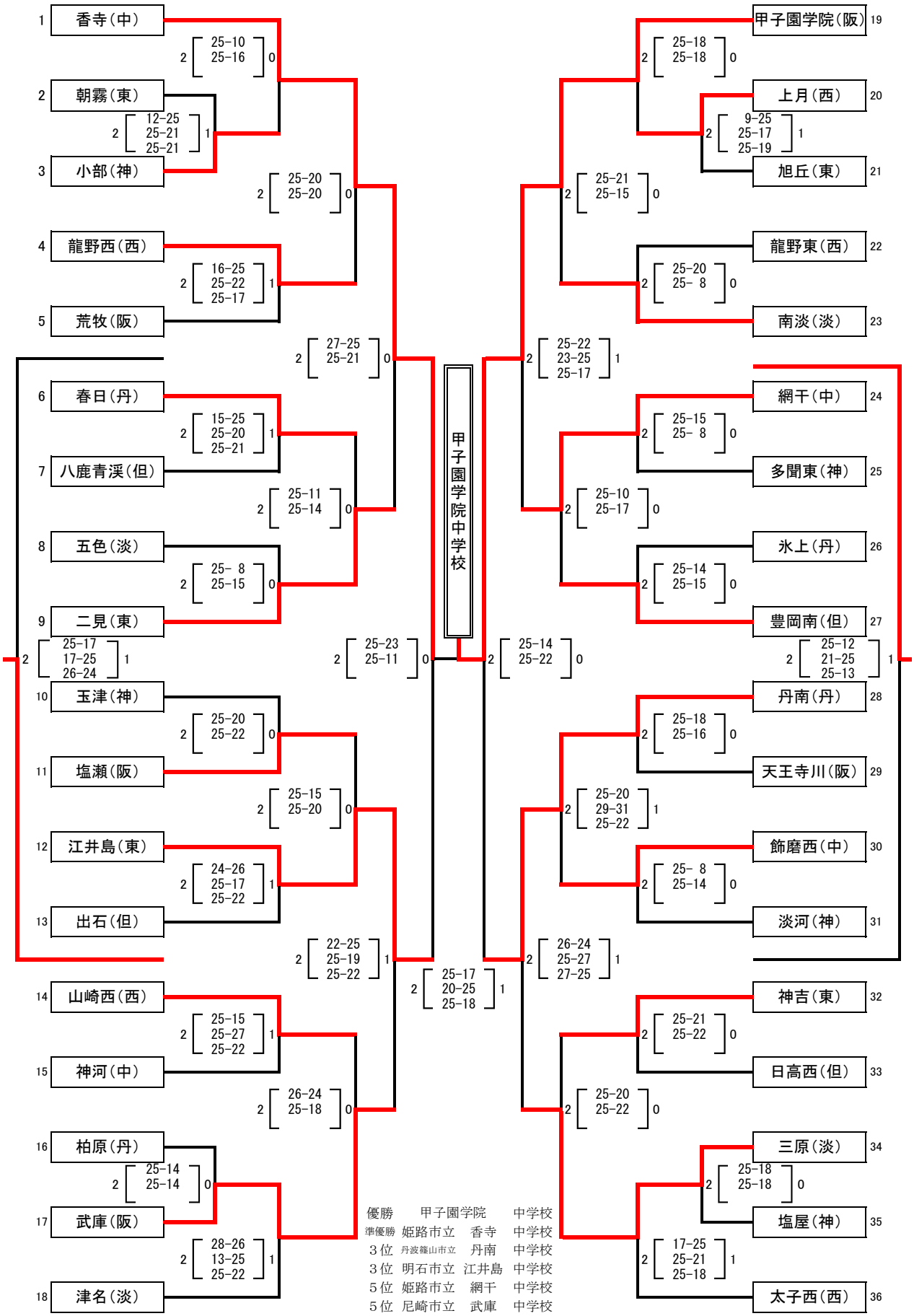

優勝	甲子園学院		中学校
準優勝	姫路市立	香寺	中学校
３位	丹波篠山市立	丹南	中学校
３位	明石市立	江井島	中学校
５位	姫路市立	網干	中学校
５位	尼崎市立	武庫	中学校